SIEMENS

Datenblatt 3VA1220-4EF42-0AA0

Leistungsschalter 3VA1 IEC Frame 250 Schaltvermögenklasse S Icu=36kA @ 415V 4-polig, Anlagenschutz TM240, ATAM, In=200A Überlastschutz Ir=140A...200A Kurzschlussschutz Ii=5...10 x In N-Leiter ungeschützt Schraubenflachanschluss

Ausführung	
Produkt-Markenname	SENTRON
Produkt-Bezeichnung	Kompaktleistungsschalter
Ausführung des Produkts	Anlagenschutz
Ausführung des Überstromauslösers	TM240
Schutzfunktion des Überstromauslösers	LI
Polzahl	4
Allgemeine technische Daten	
Isolationsspannung / Bemessungswert	800 V
Betriebsspannung / bei DC / Bemessungswert	600 V
Betriebsspannung / bei AC / Bemessungswert	690 V
Verlustleistung [W] / maximal	42 W
Verlustleistung [W] / bei Bemessungswert Strom / bei AC / bei warmem Betriebszustand / je Pol	14 W
mechanische Lebensdauer (Schaltspiele) / typisch	20 000
elektrische Lebensdauer (Schaltspiele) / bei AC-1 / bei 380/415 V	8 000
elektrische Lebensdauer (Schaltspiele) / bei AC-1 / bei 690 V	5 400
Produkteigenschaft / für Nullleiter / auf-/nachrüstbar / Kurzschluss- und Überlastschutz	Nein
Ausführung der Erdschlussüberwachung	Ohne
Produktfunktion	
● Kommunikationsfunktion	Nein
● sonstige Messfunktion	Nein
Nettogewicht pro ME	2.055 kg
Strom	
Dauerstrom / Bemessungswert / maximal	250 A
Dauerstrom / Bemessungswert	200 A
Betriebsstrom	
● bei 40 °C	200 A
● bei 45 °C	200 A
● bei 50 °C	200 A
● bei 55 °C	194 A
● bei 60 °C	188 A
● bei 65 °C	182 A
● bei 70 °C	176 A
Schaltvermögen gemäß IEC 60947	
Schaltvermögensklasse des Leistungsschalters	S
Ausschaltvermögen Grenzkurzschlussstrom (Icu)	
● bei 240 V	55 kA
● bei 415 V	36 kA

Änderungen vorbehalten
© Copyright Siemens

● bei 440 V	25 kA
● bei 500 V	10 kA
● bei 690 V	7 kA
Ausschaltvermögen Betriebskurzschlussstrom (Ics)	
● bei 240 V	55 kA
● bei 415 V	36 kA
● bei 440 V	25 kA
● bei 500 V	10 kA
● bei 690 V	5 kA
Einschaltvermögen Kurzschlussstrom (Icm)	
● bei 240 V	121 kA
● bei 415 V	75,6 kA
● bei 440 V	52,5 kA
● bei 500 V	17 kA
● bei 690 V	11,9 kA
Ausführung des Kurzschlussschutzes	für Schaltleistungswerte in DC-Netzen siehe Kompaktleistungsschalter 3VA Gerätehandbuch; link zu finden unter Service & Support im letzten Kapitel
Einstellbare Parameter	
Produkteigenschaft / bei L-Auslösung / ein-/ausschaltbar	Nein
einstellbarer Ansprechwert Einstellstrom (Ir) / des L-Auslösers / bei I2t-Kennlinie	
● minimal	140 A
● maximal	200 A
einstellbarer Ansprechwert Verzögerungszeit (tr) / bei L-Auslösung / bei I2t-Kennlinie	
● minimal	1 s
● maximal	1 s
einstellbarer Ansprechwert Einstellstrom (Ii) / bei I-Auslösung	
● minimal	1 000 A
● maximal	2 000 A
einstellbarer Einstellstrom (InN) / bei N-Auslösung	
● minimal	0 A
● maximal	0 A
einstellbarer Ansprechwert Strom / des unverzögerten Kurzschlussauslösers	
● minimal	1 000 A
● maximal	2 000 A
Ausführung des N-Leiterschutzes	ohne
Produktfunktion / Erdschlussschutz	Nein
Mechanischer Aufbau	
Produktbestandteil	
● Unterspannungsauslöser	Nein
● Spannungsauslöser	Nein
● Ausgelöstmelder	Nein
Höhe [in]	6,22 in
Höhe	158 mm
Breite [in]	5,51 in
Breite	140 mm
Tiefe [in]	2,76 in
Tiefe	70 mm
Anschlüsse	
Anordnung des elektrischen Anschlusses / für Hauptstromkreis	vorderseitiger Anschluss
Ausführung des elektrischen Anschlusses / für Hauptstromkreis	beidseitiger Schraubenflachanschluss
Art der anschließbaren Leiterquerschnitte / für Flachschienenanschluss / minimal	13 x 1 mm
Art der anschließbaren Leiterquerschnitte / für Flachschienenanschluss / maximal	25 x 8 mm
Ausführung der Oberfläche / der Anschlüsse / auf Schalteroberseite (N, 1, 3, 5)	Silber
Ausführung der Oberfläche / der Anschlüsse / auf Schalterunterseite (N, 2, 4, 6)	Silber

Änderungen vorbehalten
© Copyright Siemens

Hilfsstromkreis	
Anzahl der Wechsler / für Hilfskontakte	0
Zubehör	
Produkterweiterung / optional / Motorantrieb	Ja
Umgebungsbedingungen	
Schutzart IP / frontseitig	IP40
Umgebungstemperatur	
● während Betrieb / minimal	-25 °C
● während Betrieb / maximal	70 °C
● während Lagerung / minimal	-40 °C
● während Lagerung / maximal	80 °C
Approbationen Zertifikate	
Referenzkennzeichen / gemäß IEC 81346-2:2009	Q

allgemeine Produktzulassung

CCC | Bestätigungen | VDE | Sonstige | KC | EAC

EMV (Elektromagnetische Verträglichkeit)	Konformitätserklärung	Prüfbescheinigungen		
RCM	UKCA	CE EG-Konf.	Typprüfbescheinigung/Werkszeugnis	spezielle Prüfbescheinigungen	Sonstige

Marine / Schiffbau				Sonstige	
ABS	BUREAU VERITAS	DNV	RMRS	Bestätigungen	Sonstige

Sonstige	Umwelt
Sonstige	Umweltbestätigung

Weitere Informationen

Informationen zur Verpackung
https://support.industry.siemens.com/cs/ww/de/view/109813875
Information- and Downloadcenter (Kataloge, Broschüren,…)
http://www.siemens.de/lowvoltage/kataloge
Industry Mall (Online-Bestellsystem)
https://mall.industry.siemens.com/mall/de/de/Catalog/product?mlfb=3VA1220-4EF42-0AA0
Service&Support (Handbücher, Betriebsanleitungen, Zertifikate, Kennlinien, FAQs,…)
https://support.industry.siemens.com/cs/ww/de/ps/3VA1220-4EF42-0AA0
Bilddatenbank (Produktfotos, 2D-Maßzeichnungen, 3D-Modelle, Geräteschaltpläne, …)
http://www.automation.siemens.com/bilddb/cax_de.aspx?mlfb=3VA1220-4EF42-0AA0
CAx-Online-Generator
http://www.siemens.com/cax
Ausschreibungstexte (Leistungsverzeichnisse)
http://www.siemens.de/ausschreibungstexte

Änderungen vorbehalten
© Copyright Siemens

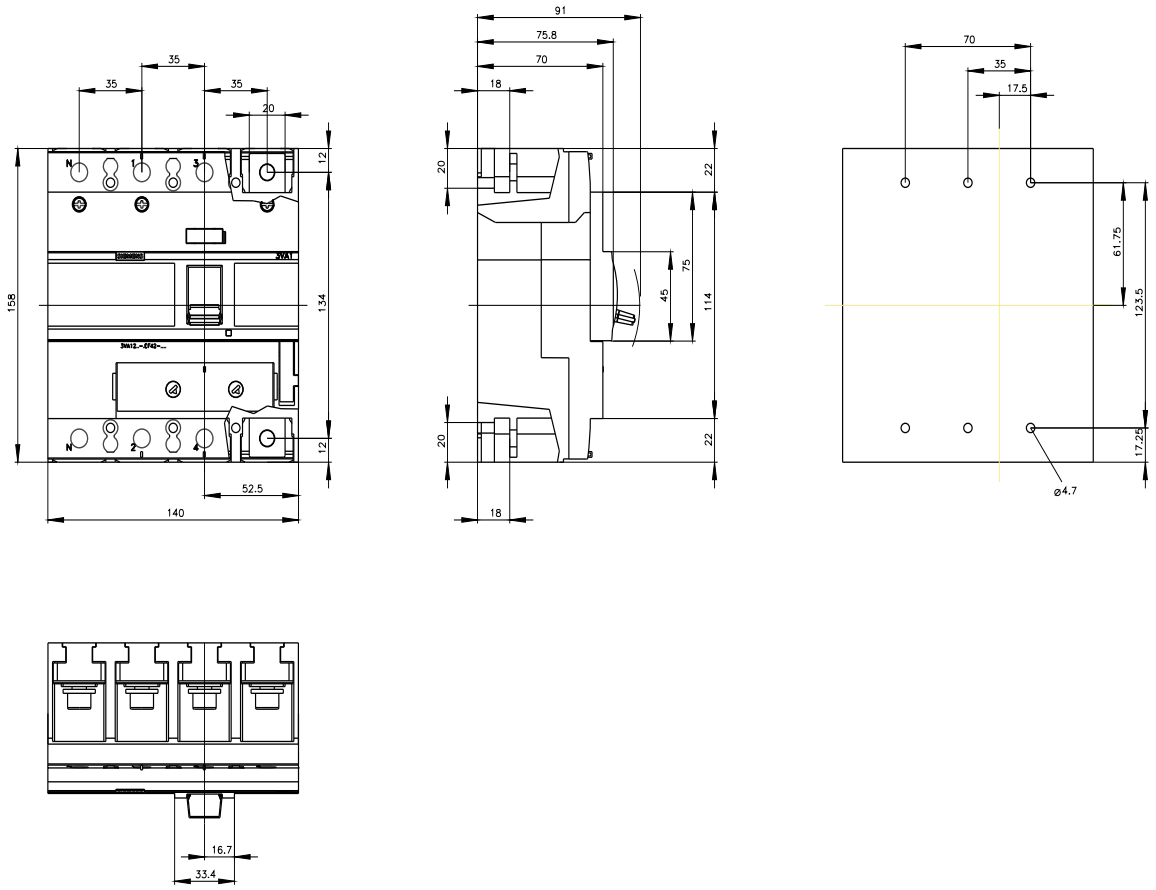

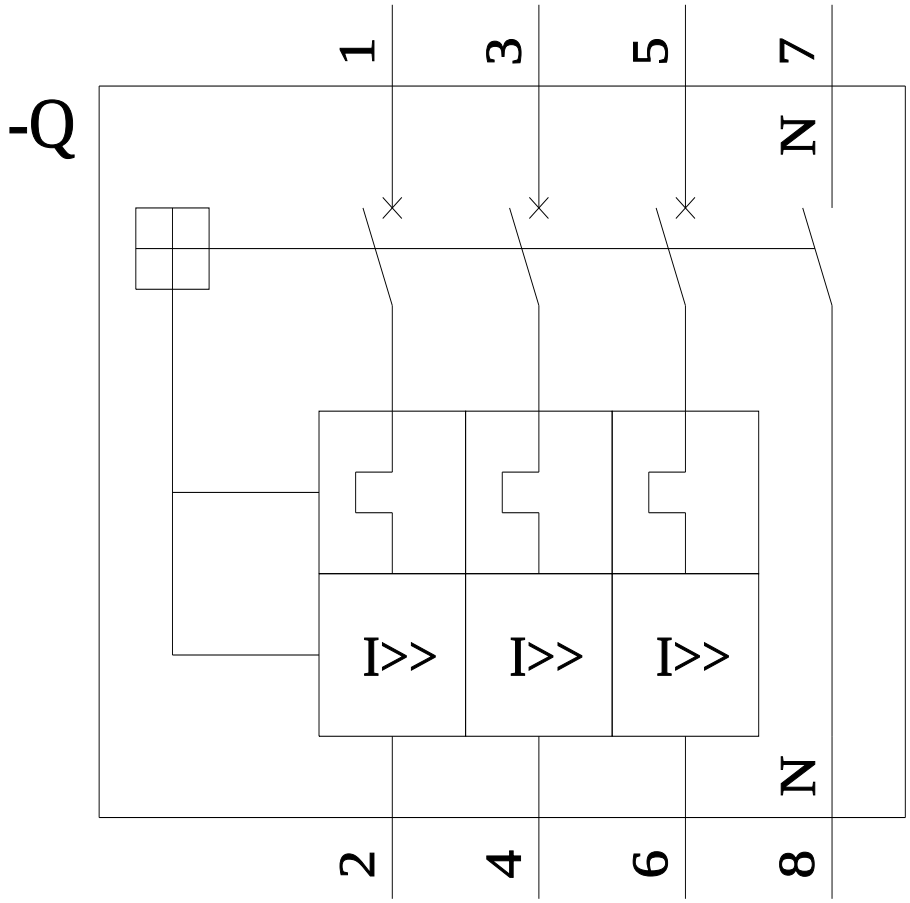

letzte Änderung: 22.10.2022

Änderungen vorbehalten
© Copyright Siemens

Änderungen vorbehalten
© Copyright Siemens

Änderungen vorbehalten
© Copyright Siemens