Kraus & Naimer

Symbolbild

Datenblatt

Artikelnummer: 70075263
Bezeichnung: KG20A.T303.VE2.AT21
Beschreibung: Schaltgerät

IEC 60947-3 EN 60947-3, VDE 0660 Teil 107

Bemessungsisolationsspannung Ui

Spannung (V)	AC / DC
690	AC

Bemessungsstoßspannungsfestigkeit Uimp

Spannung (kV)	Überspannungskategorie	Verschmutzungsgrad	Netzform	Function
6	III	3	Netz mit geerdetem Sternpunkt	Lastschalter / Lasttrennschalter

Bemessungsdauerstrom Iu/Ith

Strom (A)	Umgebungstemperatur (°C)	Temperaturspitzen (°C)	zusätzliche Bedingungen
25	50	55	Umgebungstemperatur +50°C über 24 Stunden mit Spitzen bis +55°C

Konventioneller thermischer Strom von Geräten in Gehäuse Ithe

Strom (A)	Umgebungstemperatur (°C)	Temperaturspitzen (°C	zusätzliche Bedingungen	Fluchtenanzahl (von - bis)	Bauform	Bauformgröße
25	35	40	Umgebungstemperatur +35°C über 24 Stunden mit Spitzen bis +40°C	--	--	--

Bemessungsbetriebsstrom Ie

Gebrauchskategorie	Spannung (V)	Strom (A)
AC-32A	20 - 400	20
AC-20A	690	25
AC-21A	20 - 690	25
AC-22A	220 - 500	20
AC-22A	660 - 690	20

Bemessungsbetriebsleistung

Gebrauchskategorie	Spannung (V)	Phasenanzahl	Polanzahl	Leistung (kW)
AC-3	220 - 240	3	3	4
AC-3	380 - 440	3	3	5,50
AC-3	500 - 500	3	3	5,50
AC-3	660 - 690	3	3	5,50
AC-3	220 - 240	1	2	2,20
AC-3	380 - 440	1	2	3,70
AC-23A	220 - 240	3	3	5,50
AC-23A	380 - 440	3	3	7,50
AC-23A	500 - 500	3	3	7,50
AC-23A	660 - 690	3	3	7,50
AC-23A	220 - 240	1	2	3
AC-23A	380 - 440	1	2	5

Max. Sicherungsnennstrom IEC

Sicherungscharakteristik	Sicherungsanzahl	Strom (A)
gG	1	35

Bedingter Bemessungskurzschlussstrom

Strom (kA)	Text	Durchlassstrom Ic (kA)	Joule Integral I²t (kA²s)
15	--	3,50	5,62

Bemessungsausschaltvermögen

Spannung(-bereich) (V)	Strom (A)	Gebrauchskategorie / UL (DOL)
220 - 240	180	--
380 - 440	180	--
660 - 690	125	--

Bemessungskurzschlusseinschaltvermögen Icm

Strom (A)
1000

UL60947-4-1 , UL508

Nominal Voltage

Spannung (V)	AC / DC
600	AC

Bemessungsisolationsspannung Ui

Spannung (V)	AC / DC
600	AC

Kraus & Naimer

Rated thermal current

Strom (A)	Umgebungstemperatur (°C)	Zusatz Text
25	0 - 40	--

Horsepower rating

Across-the-Line Motor Starting	Spannung (V)	Phasenanzahl	Polanzahl	Leistung (HP)	Umgebungstemperatur [°C]
DOL	110 - 120	1	2	1	40
DOL	220 - 240	1	2	3	40
DOL	277 - 277	1	2	3	40
DOL	415 - 415	1	2	5	40
DOL	440 - 480	1	2	5	40
DOL	550 - 600	1	2	5	40
DOL	110 - 120	3	3	2	40
DOL	200 - 240	3	3	7,50	40
DOL	415 - 415	3	3	10	40
DOL	440 - 480	3	3	15	40
DOL	550 - 600	3	3	20	40

Pilot duty rating code

Duty Code
A600

SCCR / Max. Vorsicherung

Conditions of acceptability
This device is suitable for use on circuits capable of delivering not more than 10kA rms symmetrical amperes, 600V ac max. when protected by Type RK1 fuses.
Suitable for use on a circuit capable of delivering not more than 65000 rms symmetrical amperes at 600V max., when protected by 40A Class J fuses.

Temp. rating of wire

Temperature Rating (°C)	Strom (A)	Text
60 - 75	--	--

Anschlussbestimmungen

Markings
For use on a flat surface of a type 1 enclosure.
The operating handle and position indicating means to be used with these industrial switches should be provided from the manufacturer.

General Use

AC / DC	Spannung (V)	Strom (A)	Phasenanzahl	Polanzahl	Anzahl der Kontakte in Serie
AC	277	25	1	1	1
AC	600	25	1	2	1
AC	600	25	3	3	1

Suitable as Motor disconnect

Ja/Nein	MOTOR-DISCONNECT-UL/CSA Text
Y	--

Allgemeine Informationen

Text
- When intended for use as switch used in Photovoltaic applications the devices shall be provided with a method of being locked in the OFF-position.
- The operating handle and position indicating means to be used with these manual motor controllers should be provided from the manufacturer, or the operating handle and position indicating means to be used should have been previously evaluated in combination with the manual motor controllers.
- When intended for use as a motor disconnector the device shall be provided with a method of being locked in the OFF-position.

CSA

Nominal Voltage

Spannung (V)	AC / DC
600	AC

Bemessungsisolationsspannung Ui

Spannung (V)	AC / DC
600	AC

Rated thermal current

Strom (A)	Umgebungstemperatur (°C)	Zusatz Text
25	0 - 40	--

Horsepower rating

Across-the-Line Motor Starting	Spannung (V)	Phasenanzahl	Polanzahl	Leistung (HP)	Umgebungstemperatur [°C]
DOL	110 - 120	1	2	1	40
DOL	220 - 240	1	2	3	40
DOL	277 - 277	1	2	3	40
DOL	415 - 415	1	2	5	40
DOL	440 - 480	1	2	5	40
DOL	550 - 600	1	2	5	40
DOL	110 - 120	3	3	2	40
DOL	220 - 240	3	3	7,50	40
DOL	415 - 415	3	3	10	40
DOL	440 - 480	3	3	15	40
DOL	550 - 600	3	3	20	40

Pilot duty rating code

Duty Code
A600

Temp. rating of wire

Temperature Rating (°C)	Strom (A)	Text
75	--	--

General Use

AC / DC	Spannung (V)	Strom (A)	Phasenanzahl	Polanzahl	Anzahl der Kontakte in Serie
AC	277	25	1	1	1
AC	600	25	1	2	1
AC	600	25	3	3	1

Kraus & Naimer

Suitable as Motor disconnect

Ja/Nein	MOTOR-DISCONNECT-UL/CSA Text
Y	SUITABLE FOR MOTOR DISCONNECT. CONVIENT COMME SECTIONNEUR DE CIRCUIT MOTEUR.

MASTER DATA

Max. Fluchtenanzahl

Fluchtenanzahl	Modul
8	KO

Schalterabmessungen

Picture name	B	F	H	H1	H2	H3
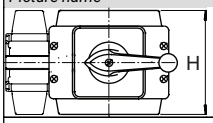	--	--	54	--	--	--

GENERAL TECHNICAL INFORMATION

Minimalwerte (Spannung/Strom)

Spannung (V)	Strom (mA)	Umgebungsbedingungen	Umgebungsbedingungen 2	Umgebungsbedingungen 3
24	500	Es ist keine Verschmutzung der umgebenden Luft mit Schwefel und/oder Schwefelverbindungen wie H2S zulässig.	Wenn eine außerordentliche Verschmutzung mit Staub zu erwarten ist, muss ein entsprechender Staubschutz vorgesehen werden.	--

Bemessungskurzzeitstromfestigkeit Icw

Zeit (s)	Strom (A)
1	350

Leiterquerschnitt

Leiteraufbau	Min. / Max. Wert	Anzahl der Leiter pro Klemme	Drahtquerschnitt (-bereich) (mm²) oder (AWG/kcmil)	Drahtmaterial
Feindrähtig	Max.	1	AWG 10	Kupfer
Feindrähtig	Max.	1	4mm²	Kupfer
ein- bzw. mehrdrähtig	Max.	1	6mm²	Kupfer
ein- bzw. mehrdrähtig	Max.	1	AWG 10	Kupfer
Feindrähtig mit Hülse	Max.	1	4mm²	Kupfer

Abisolierlänge des Leiters

Länge (mm)	Anschlusslänge - Bild
9	

Empfohlene Schraubendreher

Schraubendrehertype	Wert
Kreuzschlitz - Schraubendreher	PH2
Schlitzschraubendreher nach DIN 5264	0,8x4

Klemmschraube

Anzugsdrehmoment (Nm)	Anzugsdrehmoment (lb-in)
1,25	11

Verlustleistung pro Pol

Leistung (W)
0,70

Lebensdauer Mechanisch

Anzahl der Schaltspiele	Umgebungstemperatur (°C)	Anzahl Fluchten	Einschränkungen
200000	-5 - 55	--	Gültig bei händischer Betätigung. Gültig für Schalter ohne Zusatzeinrichtungen. Wert bezieht sich auf die Schaltmechanik des Gerätes, für Lebensdauer der Kontakte siehe Abschnitt "Lebensdauer elektrisch". Ein Schaltspiel bedeutet 0-1-0.

Lebensdauer Elektrisch (B10-Wert)

Gebrauchskategorie	cos(φ)	Zeitkonstante (ms)	Spannung (V)	Strom (A)	Anzahl der Schaltspiele	Anzahl der Kontakte in Serie	AC/DC	Phasenanzahl	Polanzahl
--	0,59	--	220	10	200000	1	AC	1	1
--	0,64	--	220	20	200000	1	AC	1	1
--	0,65	--	380	5	200000	1	AC	1	1
--	0,64	--	380	10	200000	1	AC	1	1
--	0,64	--	380	15	200000	1	AC	1	1
--	0,65	--	380	20	175000	1	AC	1	1
AC-23	--	--	440	15,50	100000	1	AC	3	3
--	--	50	24	1	200000	1	DC	1	1
--	--	50	48	1	200000	1	DC	1	1
--	--	55	110	1	200000	1	DC	1	1
--	--	55	220	0,50	100000	1	DC	1	1

IP - Schutzart der Anschlussklemme

IP - Schutzart der Anschlussklemme
IP20

Transport- und Lagerbedingungen

Minimaltemperatur (°C)	Maximaltemperatur (°C)	zusätzliche Bedingungen
-40	85	Bei Temperaturen unter -5°C keine Stoßbelastung zulässig

Schock/Schwingungsfestigkeit

Schwingungsart	Text als Wert
Vibrationsfestigkeit	Min. 4g, 2-100Hz, 1,6mm
Schockfestigkeit	min. 6g, 6ms

Allgemeine Informationen

Text
- EMV Hinweis: Dieses Gerät ist für den Einsatz in Umgebung A und B geeignet.

Kraus & Naimer

Allgemeine Informationen
Text
- Die Schaltgeräte sind wartungsfrei. Schmierung oder Behandlung von Kontakten ist zu unterlassen.
- Die Schalter dürfen nur von Fachkräften und nach den anerkannten Regeln der Technik eingebaut, angeschlossen und in Betrieb genommen werden.
- Nur Kupferleitungen verwenden. Leiterenden nicht verzinnen.
- Klemmen mit werksseitig angeschlossenen Verbindungslaschen bzw. Drahtverbindungen werden verschraubt geliefert. Nach dem Öffnen solcher Klemmen ist darauf zu achten, dass keine Verbindungslaschen verloren gehen, alle Drahtverbindungen wieder korrekt sitzen und die Klemmschrauben mit dem angegebenen Drehmoment wieder festgezogen werden.
- Bei Geräten mit sperrbaren Griff muss für einen ordnungsgemäßen Betrieb die Position des Griffes des Gerätes gekennzeichnet sein.
- Für die "Ein" und "Aus" Positionen dürfen die Zeichen "I" und "O" (Symbole 5007 und 5008)gemäß IEC60417 verwendet werden.

Kriechstrecke	
	Strecke (mm)
	12,70

Luftstrecke	
	Strecke (mm)
	12,70

Betriebstemperatur	
Min. Temperature [°C]	*Max. Temperature [°C]*
-5	55

Waste Electrical & Electronic Equipment (WEEE)	
Picture name	*Description*
	Nicht in den Müll werfen, da auf eine umweltgerechte Entsorgung und Wiederverwertung geachtet werden muss. Bitte wenden Sie sich entweder an ein umweltfreundliches Entsorgungsunternehmen; senden Sie es zur Entsorgung an den Lieferanten oder direkt an den Hersteller Kraus & Naimer zurück. Lokale Kraus & Naimer Ansprechpartner finden Sie unter www.krausnaimer.com

Proposition 65	
Bildname	*Beschreibung*
	WARNING: This product can expose you to chemicals including nickel and lead, which is known to the State of California to cause cancer. For more information go to www.P65Warnings.ca.gov.

Kontakttype: Starre Kontaktbrücke
Kontaktmaterial: Silber
Anschluss: Schraubanschluss

Bauform-VE2

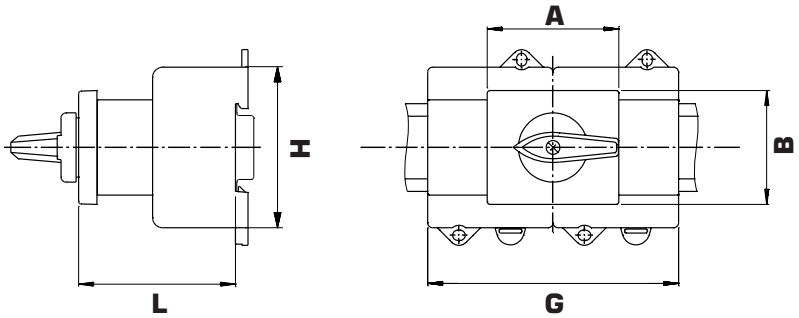

	IP - Schutzart Front		IP20
	Fluchten		1,00 - 3,00
	A	H	43,70 mm
	B	H	45,40 mm
	G	H	42,00 mm
	H	H	54,00 mm
	L	H	56,50 mm

Kraus & Naimer

Anschlussbild

KG20A.T303.VE2

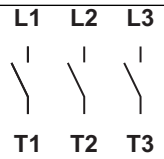

Kraus & Naimer

Schaltprogramm

KG20A.T303.VE2

Kraus & Naimer

KG20A	T303	Seite 1 von 1

Frontschild

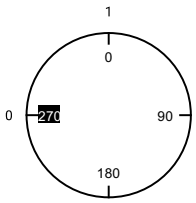

Schaltwinkel	90
Gesamtschaltwinkel	90

		L1	L2	L3					
		1	3	5	7	9	11	13	15
		2	4	6	8	10	12	14	16
		T1	T2	T3					
0	270								
1	0	■	■	■					
	90								
	180								

Version: 102

Kraus & Naimer

Frontschild

K0.F456/C10.VE2

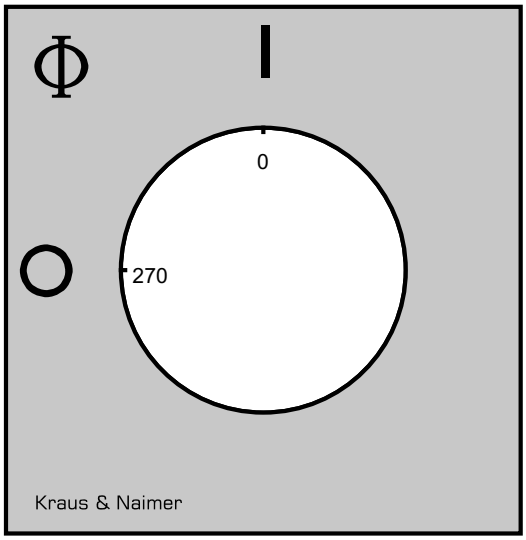

Kraus & Naimer

SPERRVORRICHTUNG

für Installationsverteiler nach DIN 43880 (70mm Einbautiefe)

Bezeichnung: S0.V840H/A7A
Bügeldurchmesser des Schlosses: "A" für Bügeldurchmesser 4-6mm
Farbe des Griffes: "7" el.grau, Sperrschieber rot
Bauformbezeichnung: "A" für Bauform VE2, für Schaltertype KG20A/KG32A und KH(R)16-KH(R)25 OHNE nockengesteuerten Hilfskontakten

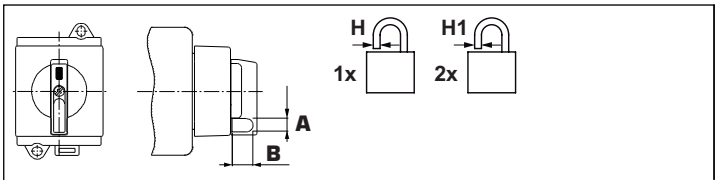

A	⊢	6,30 mm	B	⊢	13,40 mm	H	⌀	6,00 mm
H1	⌀	4,00 mm						

Kraus & Naimer

Symbolbild

SEITLICHE HILFSKONTAKTE

für KG20-KG317 und KH(R)16-KH(R)25B

Bezeichnung: K0.H010/A11-VE
Kontakt-Arbeitsweise: "A" nicht überlappend
Kontakt-Kombination: "11" 1 NO + 1 NC
Bauformbezeichnung: "-VE" für Bauform VE

IEC 60947-3 EN 60947-3, VDE 0660 Teil 107

Bemessungsisolationsspannung Ui

Spannung (V)	AC / DC
500	AC

Bemessungsdauerstrom Iu/Ith

Strom (A)	Umgebungstemperatur (°C)	Temperaturspitzen (°C)	zusätzliche Bedingungen
10	55	60	Umgebungstemperatur +55°C über 24 Stunden mit Spitzen bis +60°C

Konventioneller thermischer Strom von Geräten in Gehäuse Ithe

Strom (A)	Umgebungstemperatur (°C)	Temperaturspitzen (°C	zusätzliche Bedingungen	Fluchtenanzahl (von - bis)	Bauform	Bauformgröße
10	35	40	Umgebungstemperatur +35°C über 24 Stunden mit Spitzen bis +40°C	--	--	--

Bemessungsbetriebsstrom Ie

Gebrauchskategorie	Spannung (V)	Strom (A)
AC-15	110 - 240	2,50
AC-15	380 - 440	1,50
AC-15	500	1
AC-21A	500	10

Max. Sicherungsnennstrom IEC

Sicherungscharakteristik	Sicherungsanzahl	Strom (A)
gG	1	10

UL60947-4-1 , UL508

Nominal Voltage

Spannung (V)	AC / DC
600	AC

Bemessungsisolationsspannung Ui

Spannung (V)	AC / DC
600	AC

Rated thermal current

Strom (A)	Umgebungstemperatur (°C)	Zusatz Text
10	0 - 40	--

Pilot duty rating code

Duty Code
A600

General Use

AC / DC	Spannung (V)	Strom (A)	Phasenanzahl	Polanzahl	Anzahl der Kontakte in Serie
AC	600	10	1	1	1

Allgemeine Informationen

Text
- Nur Kupferleitungen verwenden. Leiterenden nicht verzinnen.

CSA

Temp. rating of wire

Temperature Rating (°C)	Strom (A)	Text
75	--	only

GENERAL TECHNICAL INFORMATION

Minimalwerte (Spannung/Strom)

Spannung (V)	Strom (mA)	Umgebungsbedingungen	Umgebungsbedingungen 2	Umgebungsbedingungen 3
20	5	Es ist keine Verschmutzung der umgebenden Luft mit Schwefel und/oder Schwefelverbindungen wie H2S zulässig.	Wenn eine außerordentliche Verschmutzung mit Staub zu erwarten ist, muss ein entsprechender Staubschutz vorgesehen werden.	--

Leiterquerschnitt

Leiteraufbau	Min. / Max. Wert	Anzahl der Leiter pro Klemme	Drahtquerschnitt (-bereich) (mm²) oder (AWG/kcmil)	Drahtmaterial
Feindrähtig	Max.	2	AWG 16	Kupfer
Feindrähtig	Max.	2	1,5mm²	Kupfer
ein- bzw. mehrdrähtig	Max.	2	AWG 14	Kupfer
ein- bzw. mehrdrähtig	Max.	2	1,5mm²	Kupfer
Feindrähtig mit Aderendhülsen nach DIN 46228	Max.	2	1,5mm²	Kupfer

Abisolierlänge des Leiters

Länge (mm)	Anschlusslänge - Bild
6	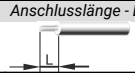

Kraus & Naimer

Empfohlene Schraubendreher	
Schraubendrehertype	*Wert*
Kreuzschlitz - Schraubendreher	PH1
Schlitzschraubendreher nach DIN 5264	0,6x3,5

Klemmschraube	
Anzugsdrehmoment (Nm)	*Anzugsdrehmoment (lb-in)*
0,40	3,50

Verlustleistung pro Pol
Leistung (W)
0,40

IP - Schutzart der Anschlussklemme
IP - Schutzart der Anschlussklemme
IP20

Transport- und Lagerbedingungen		
Minimaltemperatur (°C)	*Maximaltemperatur (°C)*	*zusätzliche Bedingungen*
-40	85	Bei Temperaturen unter -5°C keine Stoßbelastung zulässig

Betriebstemperatur	
Min. Temperature [°C]	*Max. Temperature [°C]*
-25	60

KG20 - KG100C

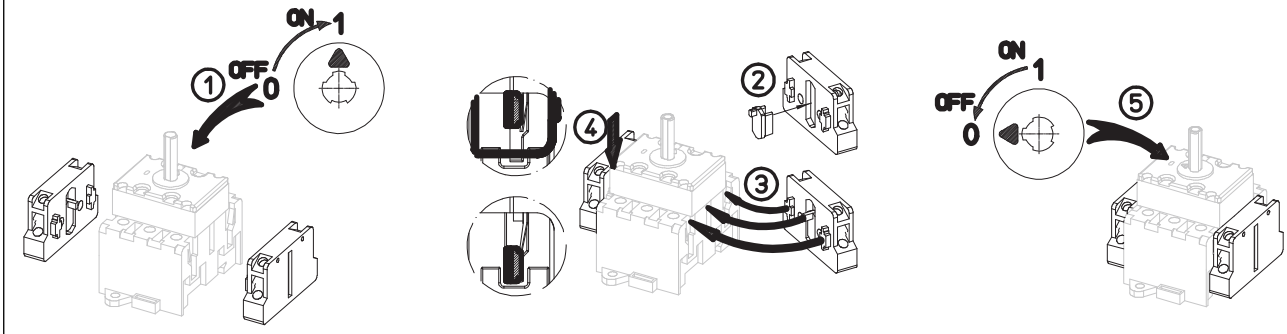
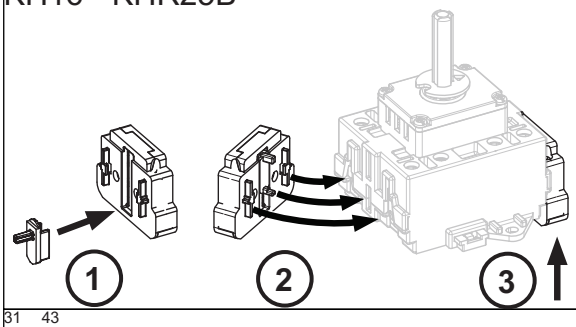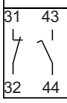
KH16 - KHR25B