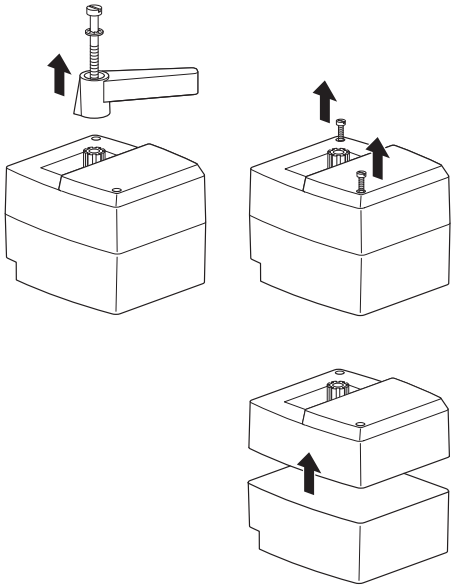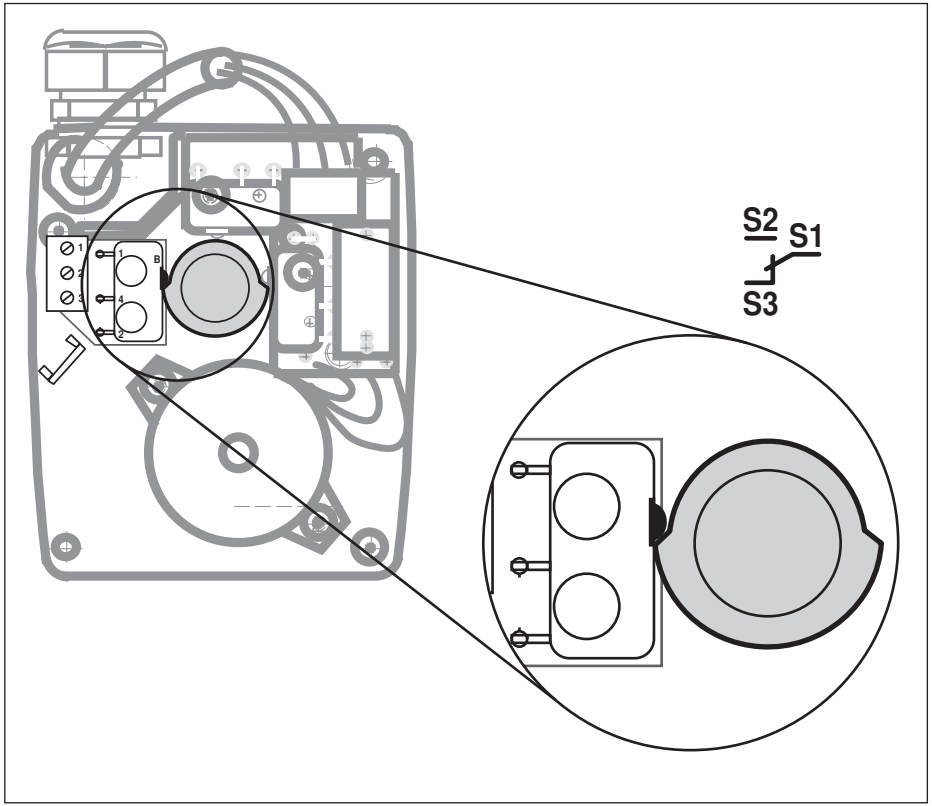70881-00001.C