Name des Unternehmens:
Angelegt von:
Telefon:

Datum: 10.05.2023

Anz.	Beschreibung
1	**TPE 125-160/4 S-A-F-A-BQQE-MWA**

Hinweis! Abbildung kann vom Produkt abweichen.

Produktnr.: 99114728

Einstufige Spiralpumpe mit gegenüberliegenden Saug- und Druckstutzen in Inlinebauweise. Der Saug- und Druckstutzen haben den gleichen Durchmesser. Die Pumpen sind nach dem Top-Pull-Out-Prinzip konstruiert, d. h. der Pumpenkopf (Motor, Kopfstück und Laufrad) kann zur Instandhaltung oder Wartung einfach abgenommen werden, während das Pumpengehäuse in der Verrohrung verbleibt.

Die Pumpe ist mit einer nicht entlasteten Gummi-Faltenbalgdichtung ausgerüstet. Die Gleitringdichtung entspricht EN 12756. Rohrleitungsanschluss über DIN-Flansche PN 16 gemäß EN 1092-2 und ISO 7005-2.

Die Pumpe ist mit einem lüftergekühlten Permanentmagnet-Synchronmotor ausgerüstet. Der Motorwirkungsgrad entspricht der Energieeffizienzklasse IE5 gemäß IEC 60034-30-2.

Zur Drehzahlregelung verfügt der Motor über einen Frequenzumrichter und PI-Regler, die im Klemmenkasten des Motors untergebracht sind. Die elektronische Drehzahlregelung ermöglicht eine kontinuierliche Anpassung der Motordrehzahl und damit der Pumpenleistung an den aktuellen Bedarf. Die Pumpe ist mit einem Differenzdrucksensor ausgestattet.

Art der Steuerung:
Frequency converter: integriert

Fördermedium:
Fördermedium: Wasser
Medientemperaturbereich: -25 .. 120 °C
Medientemperatur während des Betriebs: 20 °C
Dichte: 998.2 kg/m³

Technische Daten:
Pumpendrehzahl, auf der die Pumpendaten beruhen: 1455 1/min
Nennförderstrom: 158 m³/h
Nennförderhöhe: 12.7 m
Tatsächlicher Laufraddurchmesser: 211 mm
GLRD Code: BQQE
ISO Abnahmekl.: ISO9906:2012 3B2

Werkstoffe:
Pumpengehäuse: Grauguss
Pumpenmantel: EN-GJL-250
Pumpengehäuse: ASTM class 35
Laufradwerkstoff: Grauguss
Laufrad: EN-GJL-200
Laufradwerkstoff gemäß ASTM: ASTM class 30

Installation:
Umgebungstemperatur: -20 .. 50 °C
Max. Betriebsdruck: 16 bar
Max. Druck bei vorgegebener Temperatur: 16 bar / 120 °C
Anschlusstyp: DIN
Anschlussgröße: DN 125
Nenndruckstufe: PN 16
Port-to-port length: 620 mm

Name des Unternehmens:
Angelegt von:
Telefon:

Datum: 10.05.2023

Anz.	Beschreibung	
1	Grösse Motorflansch:	FF265
	Elektrische Daten:	
	Bauart des Motors:	132MH
	Motorbemessungsleistung P2:	7.5 kW
	Netzfrequenz:	50 Hz
	Bemessungsspannung:	3 x 380-500 V
	Bemessungsstrom:	14.1-11.1 A
	Leistungsfaktor Cos phi:	0.93-0.89
	Nenn-Drehzahl:	180-2200 1/min
	IE-Wirkungsgradklasse:	IE5
	Motorwirkungsgrad bei Vollast:	92.2 %
	Motorpole:	4
	Schutzart (gemäß IEC 34-5):	IP55
	Wärmeklasse (IEC 85):	F
	Motor - Produktnummer:	98971268
	Sonstiges:	
	Mindesteffizienzindex MEI ≥:	0.46
	Nettogewicht:	188 kg
	Bruttogewicht:	225 kg
	Versandvol.:	0.743 m³
	Dänische VVS Nr.:	381957160
	Finische LVI Nr.:	4616434
	Norwegische NRF Nr.:	9043629
	Herkunftsland:	HU
	Zolltarif Nr.:	84137051

Name des Unternehmens:
Angelegt von:
Telefon:

Datum: 10.05.2023

Beschreibung	Daten
Allgemeine Informationen:	
Produktbezeichnung:	TPE 125-160/4 S-A-F-A-BQQE-MWA
Produktnummer:	99114728
EAN-Nummer:	5712607034801
Preis:	€ 13508.86
Technische Daten:	
Pumpendrehzahl, auf der die Pumpendaten beruhen:	1455 1/min
Nennförderstrom:	158 m³/h
Nennförderhöhe:	12.7 m
Maximale Förderhöhe:	160 dm
Tatsächlicher Laufraddurchmesser:	211 mm
GLRD Code:	BQQE
ISO Abnahmekl.:	ISO9906:2012 3B2
Code Ausführung:	A
Werkstoffe:	
Pumpengehäuse:	Grauguss
Pumpenmantel:	EN-GJL-250
Pumpengehäuse:	ASTM class 35
Laufradwerkstoff:	Grauguss
Laufrad:	EN-GJL-200
Laufradwerkstoff gemäß ASTM:	ASTM class 30
Code Material:	A
Installation:	
Umgebungstemperatur:	-20 .. 50 °C
Max. Betriebsdruck:	16 bar
Max. Druck bei vorgegebener Temperatur:	16 bar / 120 °C
Anschlusstyp:	DIN
Anschlussgröße:	DN 125
Nenndruckstufe:	PN 16
Port-to-port length:	620 mm
Grösse Motorflansch:	FF265
Code Anschl. Art:	F
Fördermedium:	
Fördermedium:	Wasser
Medientemperaturbereich:	-25 .. 120 °C
Medientemperatur während des Betriebs:	20 °C
Dichte:	998.2 kg/m³
Elektrische Daten:	
Bauart des Motors:	132MH
Motorbemessungsleistung P2:	7.5 kW
Netzfrequenz:	50 Hz
Bemessungsspannung:	3 x 380-500 V
Bemessungsstrom:	14.1-11.1 A
Leistungsfaktor Cos phi:	0.93-0.89
Nenn-Drehzahl:	180-2200 1/min
IE-Wirkungsgradklasse:	IE5
Motorwirkungsgrad bei Vollast:	92.2 %
Motorpole:	4
Schutzart (gemäß IEC 34-5):	IP55
Wärmeklasse (IEC 85):	F
eingebauter Motorschutz:	ELEC
Motor - Produktnummer:	98971268
Art der Steuerung:	
Bedienfeld:	HMI300 - Advanced

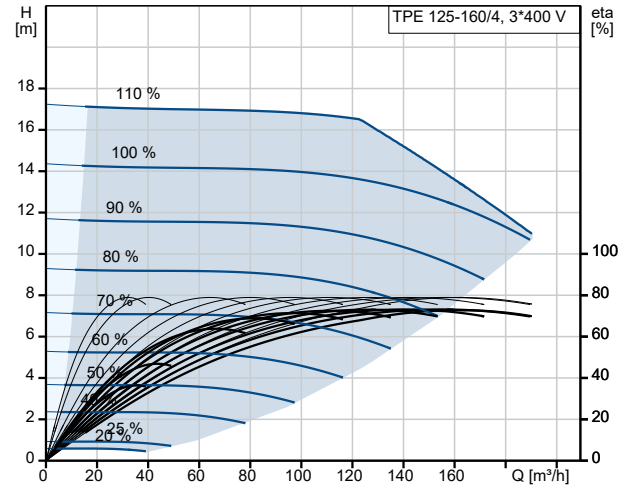

Fördermedium = Wasser
Medientemperatur während des Betriebes = 20 °C
Dichte = 998.2 kg/m³

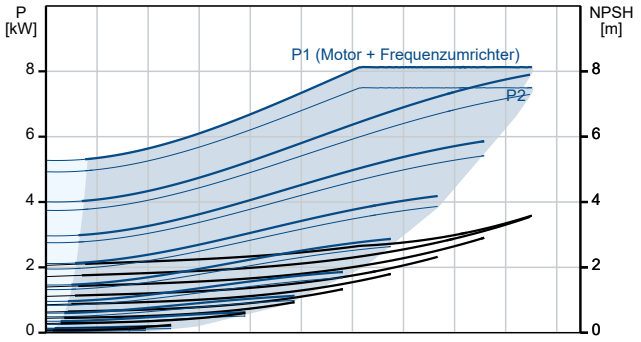

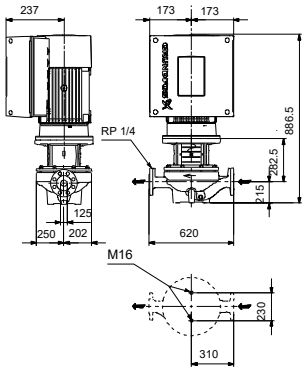

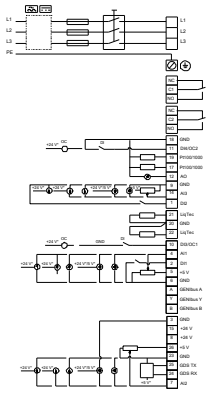

Name des Unternehmens:
Angelegt von:
Telefon:

Datum: 10.05.2023

Beschreibung	Daten
Funktionsmodul:	FM 300 - Funktionsmodul Advanced
Frequenzumrichter:	integriert
Sonstiges:	
Mindesteffizienzindex MEI ≥:	0.46
Nettogewicht:	188 kg
Bruttogewicht:	225 kg
Versandvol.:	0.743 m³
Konfi. Datei Nr.:	99115371
Dänische VVS Nr.:	381957160
Finische LVI Nr.:	4616434
Norwegische NRF Nr.:	9043629
Herkunftsland:	HU
Zolltarif Nr.:	84137051

Name des Unternehmens:
Angelegt von:
Telefon:

Datum: 10.05.2023

99114728 TPE 125-160/4 S-A-F-A-BQQE-MWA 50 Hz

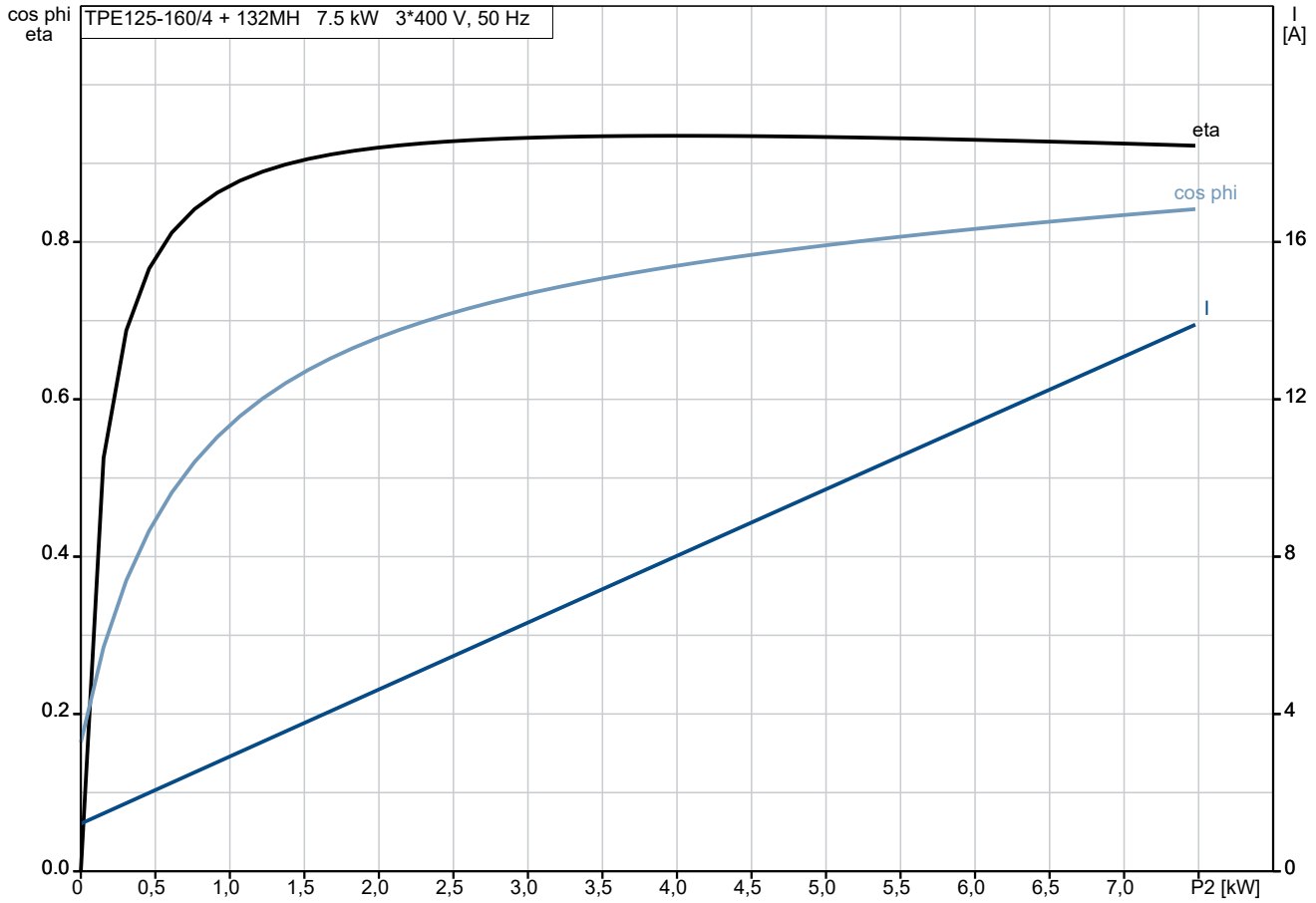

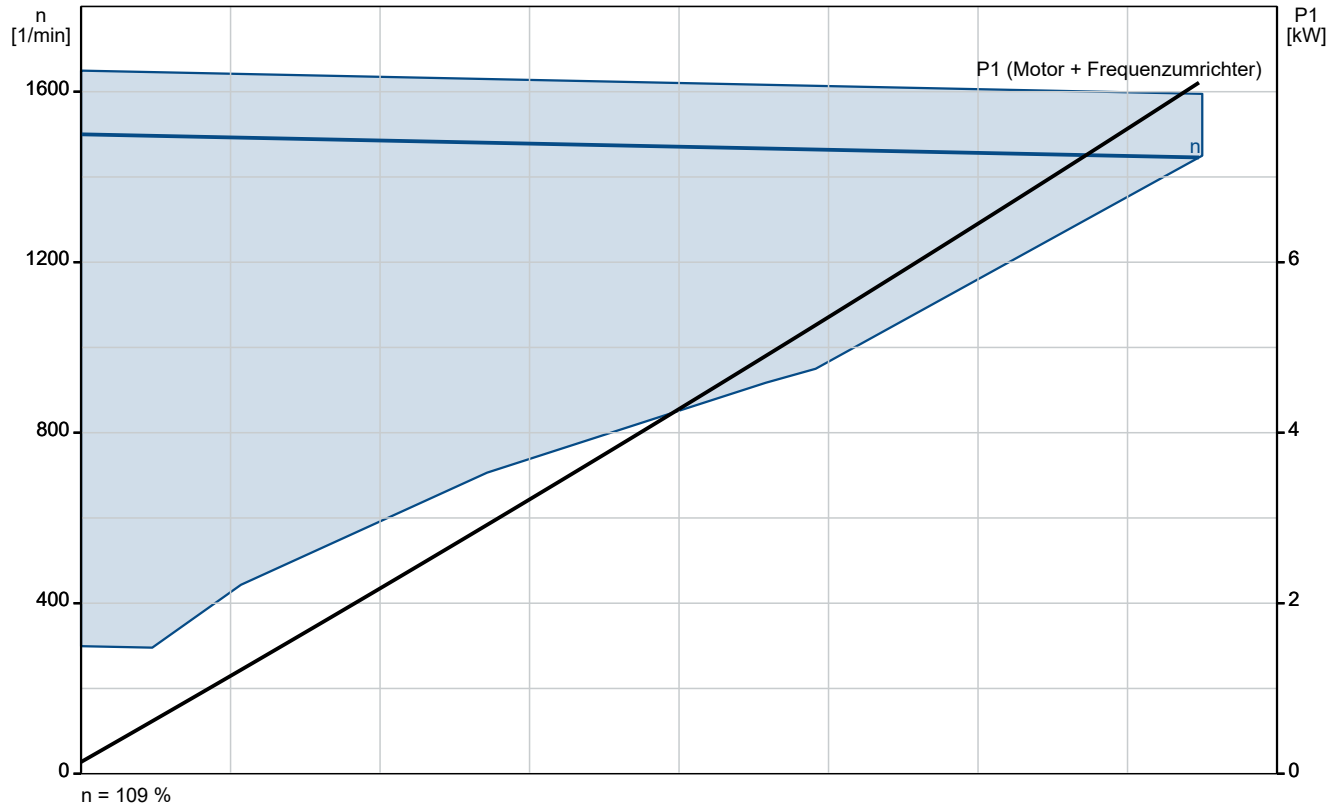

Name des Unternehmens:
Angelegt von:
Telefon:

Datum: 10.05.2023

99114728 TPE 125-160/4 S-A-F-A-BQQE-MWA 50 Hz

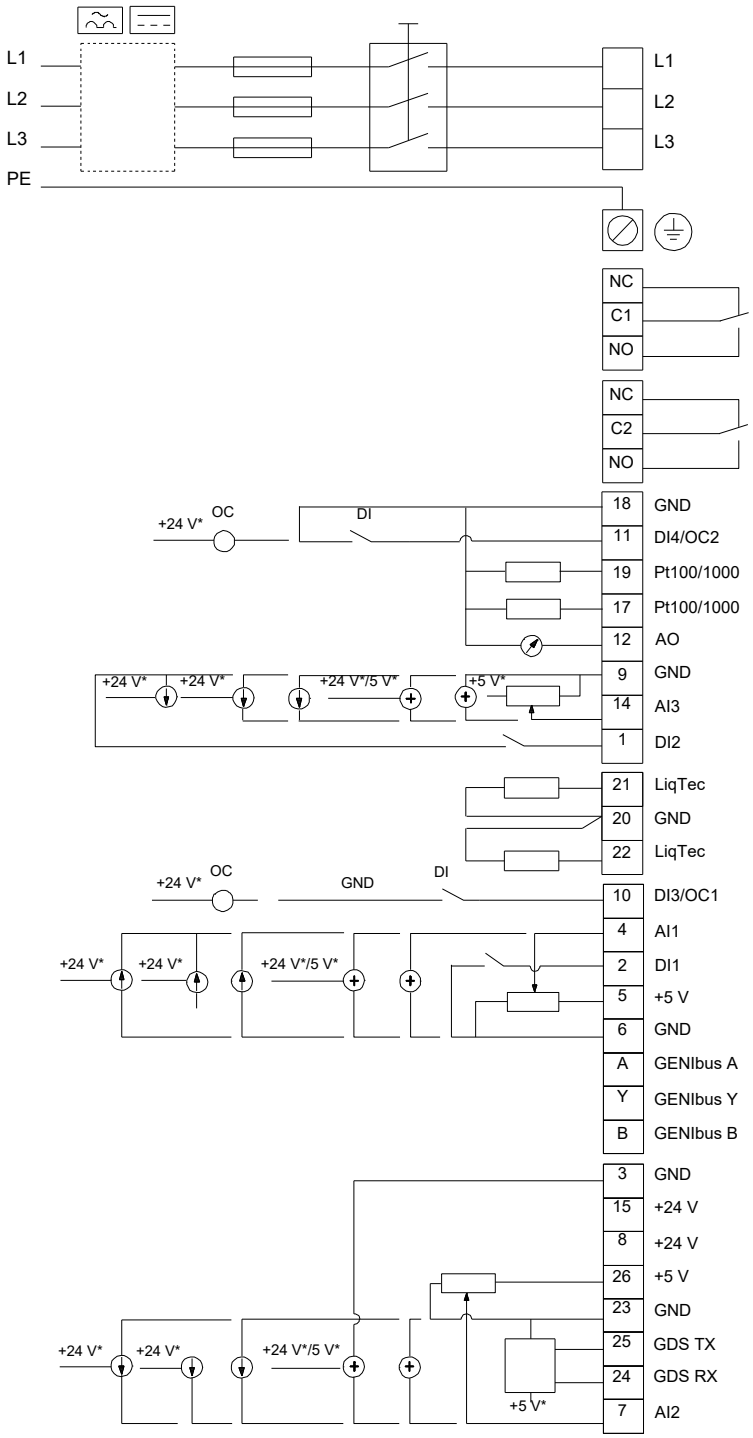

Hinweis: Alle Einheiten in [mm] soweit nicht anders bezeichnet.