Ansprechpartner
E-Mail
Telefon

**Kunde**

Ansprechpartner
E-Mail
Telefon

# Technische Daten

## Trockenläufer-Hocheffizienz-Einzelpumpe Stratos GIGA 50/1-44/3,2

Projektname

Projektnummer
Einbauort
Kunden Pos.-Nr

Datum 02.08.2021

**Kennfeld**

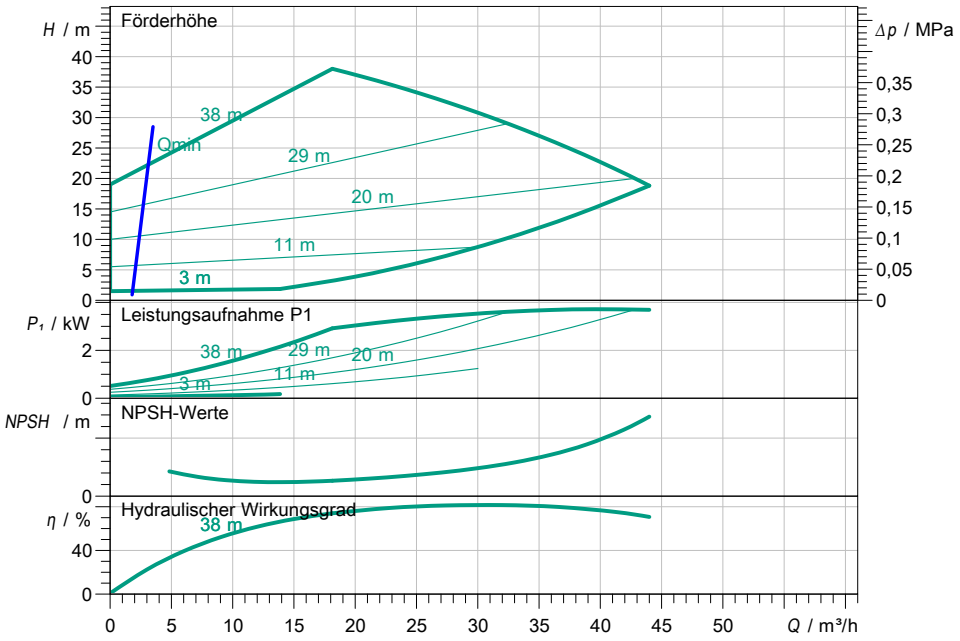


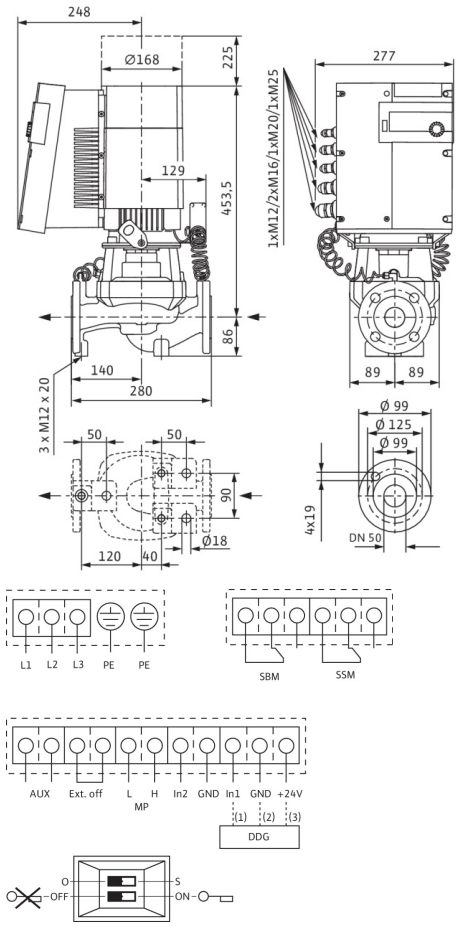


### Betriebsdatenvorgabe

| | |
|---|---|
| Förderstrom | |
| Förderhöhe | |
| Fördermedium | Wasser 100 % |
| Medientemperatur | 20,00 °C |
| Dichte | 998,30 kg/m³ |
| Kinematische Viskosität | 1,00 mm²/s |

### Hydraulische Daten (Betriebspunkt)

| | |
|---|---|
| Förderstrom | |
| Förderhöhe | |
| Leistungsaufnahme P1 | |
| NPSH | |

### Produktdaten

Trockenläufer-Hocheffizienz-Einzelpumpe
Stratos GIGA 50/1-44/3,2

| | |
|---|---|
| Betriebsart | dp-v |
| Max. Betriebsdruck | 1,6 MPa |
| Medientemperatur | -20 °C ... + 140 °C |
| Max. Umgebungstemperatur | 40 °C |
| Mindesteffizienzindex (MEI) | ≥ 0.7 |

### Motordaten pro Motor/Pumpe

| | |
|---|---|
| Motorbauart | EC-Motor |
| Effizienzklasse | IE5 |
| Netzanschluss | 3~ 400 V / 50 Hz |
| Zulässige Spannungstoleranz | +-10 % |
| Max. Drehzahl | 4600 1/min |
| Nennleistung P2 | 3,20 kW |
| Nennstrom | 7,00 A |
| Schutzart | IP55 |
| Isolationsklasse | F |
| Motorschutz | KLF integriert |

### Anschlussmaße

| | |
|---|---|
| Saugseitiger Rohranschluss | DN 50, PN 16 |
| Druckseitiger Rohranschluss | DN 50, PN 16 |
| Baulänge | 280 mm |

### Werkstoffe

| | |
|---|---|
| Pumpengehäuse | 5.1301/EN-GJL-250 |
| Laufrad | PPS-GF40 |
| Laterne | 5.1301, EN-GJL-250 KTL-beschichtet |
| Welle | 1.4542 |
| Wellendichtung | AQ1EGG |

### Bestellinformationen

| | |
|---|---|
| Gewicht netto ca. | 42 kg |
| Artikelnummer | 2170120 |