Ansprechpartner
E-Mail
Telefon

Kunde

Ansprechpartner
E-Mail
Telefon

Technische Daten

Trockenläufer-Hocheffizienz-Einzelpumpe Stratos GIGA 65/3-49/15

Projektname

Projektnummer
Einbauort
Kunden Pos.-Nr

Datum 02.08.2021

Kennfeld

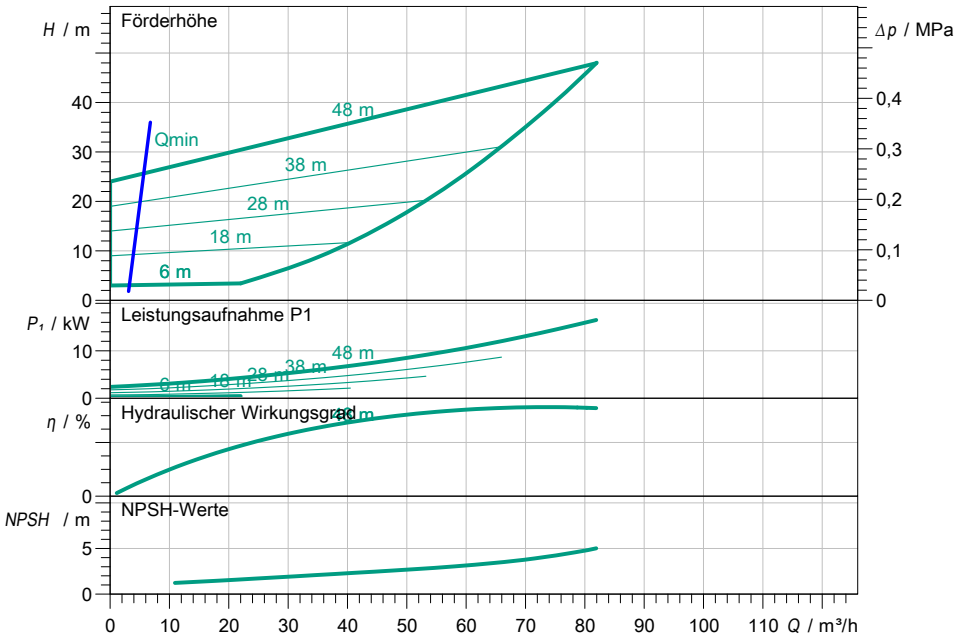

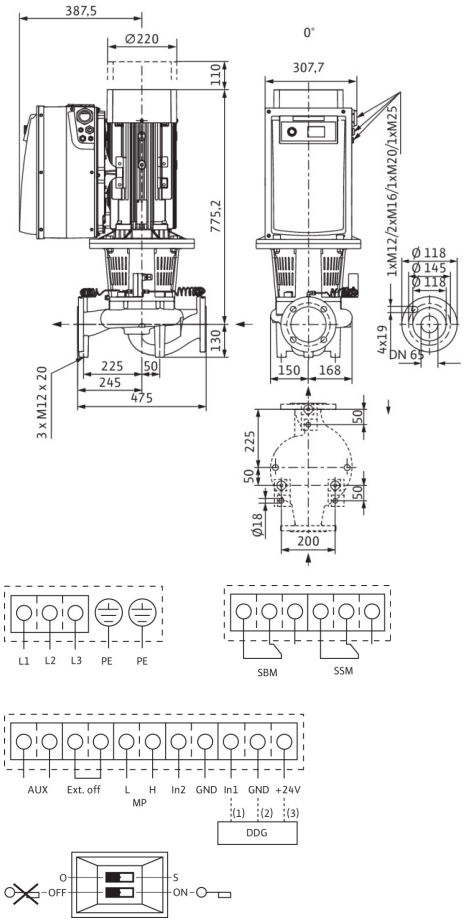

Betriebsdatenvorgabe

Förderstrom	
Förderhöhe	
Fördermedium	Wasser 100 %
Medientemperatur	20,00 °C
Dichte	998,30 kg/m³
Kinematische Viskosität	1,00 mm²/s

Hydraulische Daten (Betriebspunkt)

Förderstrom	
Förderhöhe	
Leistungsaufnahme P1	
NPSH	

Produktdaten

Trockenläufer-Hocheffizienz-Einzelpumpe	
Stratos GIGA 65/3-49/15	
Betriebsart	dp-v
Max. Betriebsdruck	1,6 MPa
Medientemperatur	-20 °C ... + 140 °C
Max. Umgebungstemperatur	40 °C
Mindesteffizienzindex (MEI)	≥ 0.4

Motordaten pro Motor/Pumpe

Motorbauart	EC-Motor
Effizienzklasse	IE5
Netzanschluss	3~ 400 V / 50 Hz
Zulässige Spannungstoleranz	+-10 %
Max. Drehzahl	2900 1/min
Nennleistung P2	15,00 kW
Nennstrom	25,30 A
Schutzart	IP55
Isolationsklasse	F
Motorschutz	KLF integriert

Anschlussmaße

Saugseitiger Rohranschluss	DN 65, PN 16
Druckseitiger Rohranschluss	DN 65, PN 16
Baulänge	475 mm

Werkstoffe

Pumpengehäuse	5.1301, EN-GJL-250 KTL-beschichtet
Laufrad	EN-GJL-200
Laterne	5.1301, EN-GJL-250 KTL-beschichtet
Welle	1.4122
Wellendichtung	AQ1EGG

Bestellinformationen

Gewicht netto ca.	158,8 kg
Artikelnummer	2191917